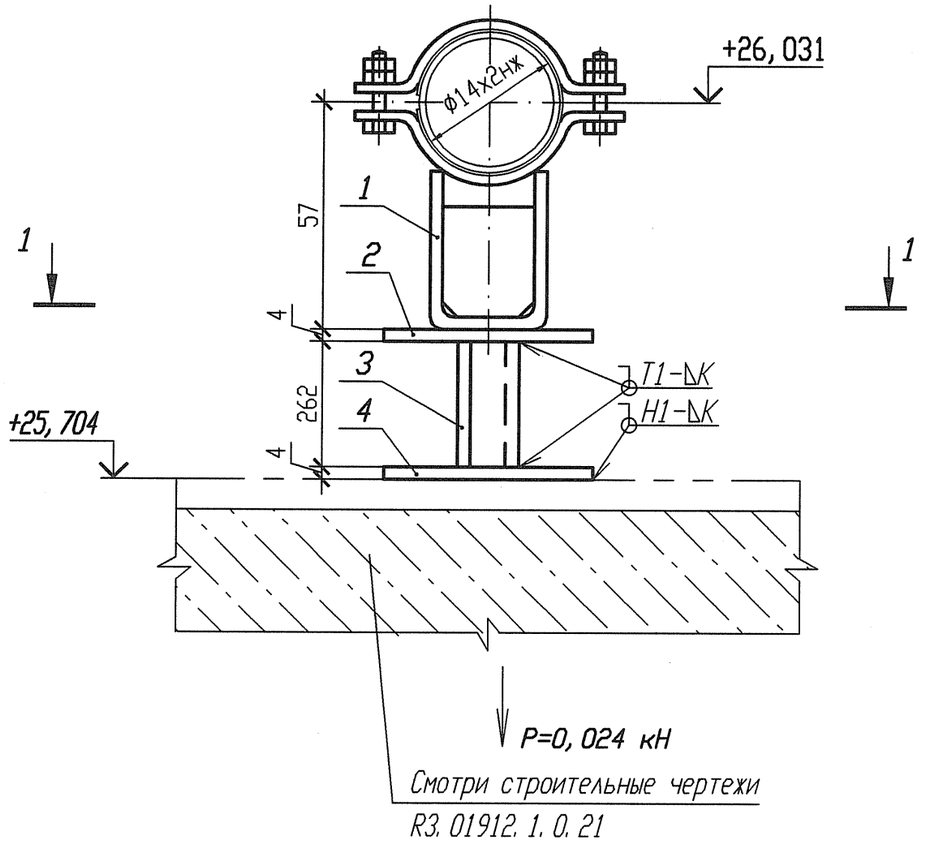

Спецификация деталей

Поз.	Обозначение	Наименование	Кол.	Материал	Масса, кг ед.	Масса, кг общ.	Приме-чание
1	18-511. 000-01	Опора 14	1	Сборный	0, 42	0, 42	
2	ГОСТ 19903-74	Лист Б-ПН 4х80х130	1	Ст 3 сп 5 ГОСТ 14637-89	0, 3266	0, 3266	
3	ГОСТ 8509-93	Уголок В- 40х40х4 l=262	2	Ст 3 сп 5 ГОСТ 535-2005	0, 634	1, 268	
4	ГОСТ 19903-74	Лист Б-ПН 4х90х90	1	Ст 3 сп 5 ГОСТ 14637-89	0, 2543	0, 2543	
	ГОСТ 2246-70	Проволока		СВ-04Х19Н11М3		-	
	ГОСТ 9467-75	Электроды		УОНИИ 13/45		-	
					Итого:		2, 2689

Разрез 1-1

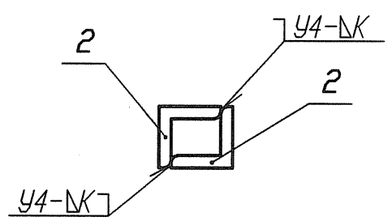

1 Привязку опоры смотри 3ТС10Z05.
2 Сварку производить по ГОСТ 5264-80.
3 Отметка трубопровода подлежит уточнению в соответствии с уклоном трубопровода.
4 Р - максимальная нагрузка на опору с учетом сейсмических воздействий.
5 Катет шва (К) принять по наименьшей толщине свариваемых деталей.
6 Изготовить один комплект.

Изм.	Кол. уч.	Лист	Nдок.	Подпись	Дата
Инж. 2к.		Сидоренко			17.05
Пров. инж. 2к.		Случевская			17.05
Пров. вед. инж.		Махотина			17.05
Нач. гр.		Жубрев			17.05
Н. контр.		Краснояров			29.05.

АРХИВНЫЙ ЭКЗЕМПЛЯР

Инв. N подл. R3. 03733. 1. 0. 13
Лист 140

R3. TC10. 3012. 013. 01. 00. 017

Ростовская АЭС Блок 3

Реакторное отделение Герметичная часть Трубопроводы байпасной очистки воды I контура Рр больше 2. 2 МПа	Стадия	Лист	Листов
	Р	1	1
Опора скользящая 3ТС10Y017	ОАО "НИАЭП" 2012		

Инв. N подл. | Подп. и дата | Взам. инв. N
R3. 03733. 1. 0. 13

Формат А3

Формат А3